温度传感器：
烹调类小家电应用

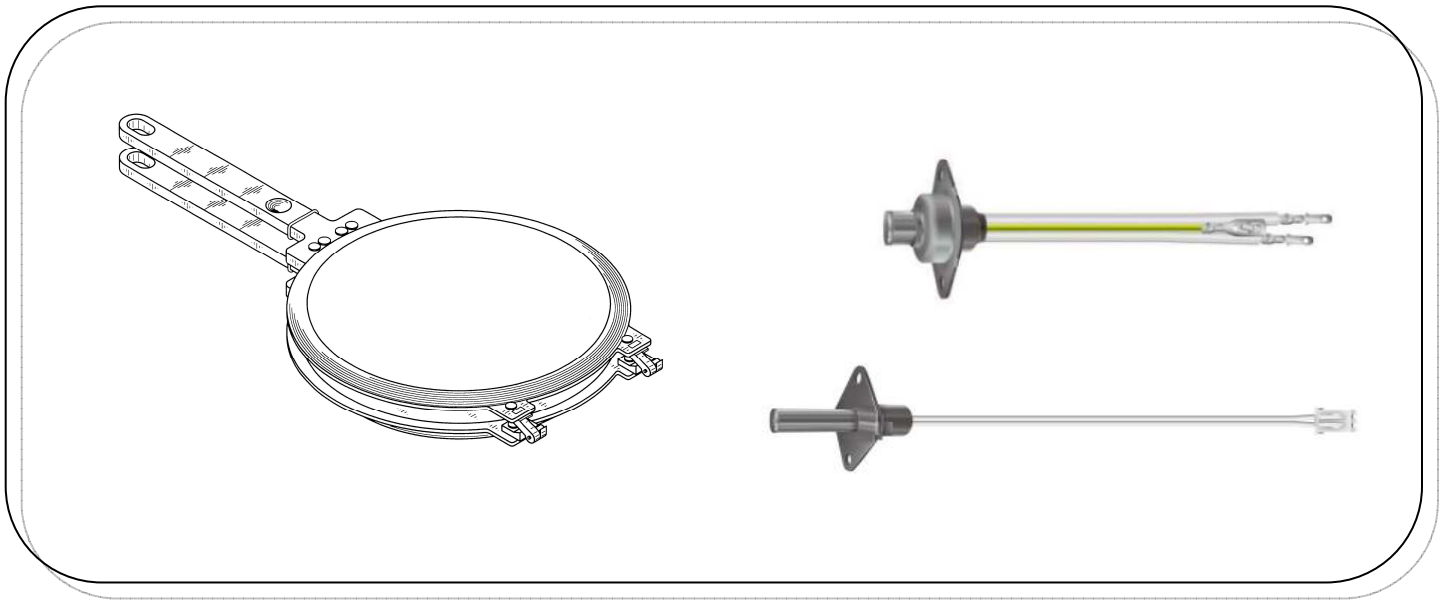

特点	• 整合温度感测与开关两个功能于一体，实践加热板面密合后才启动食材烹煮的控制程序 • 耐高温 • 导热快速 • 提供客制化线长、R/T 特性、连结器 • 安规认证: UL /cUL 证书号: E138827
用途	烹调类小家电加热区的表面温度侦测
应用范例	松饼机/面包机

<table>
<tr><td rowspan="5">1</td><td rowspan="5"> 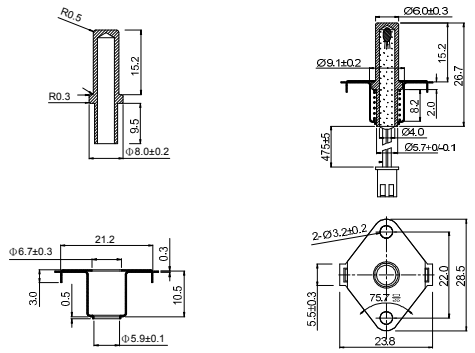 </td><td>特点</td><td colspan="3">可锁附及平贴于加热板面</td></tr>
<tr><td>料号</td><td colspan="3">NTSF1503XZ107</td></tr>
<tr><td>零功率电阻</td><td>R30:
40.118KΩ±2.5%</td><td>B0/100</td><td>3970K±2%</td></tr>
<tr><td>热时常数</td><td>10(水中)</td><td>最大功率(25℃)</td><td>40mW</td></tr>
<tr><td>工作温度</td><td>-40~+220
(只有头部)</td><td>耐压测试</td><td>1500Vac ,1sec</td></tr>
<tr><td rowspan="5">2</td><td rowspan="5"> 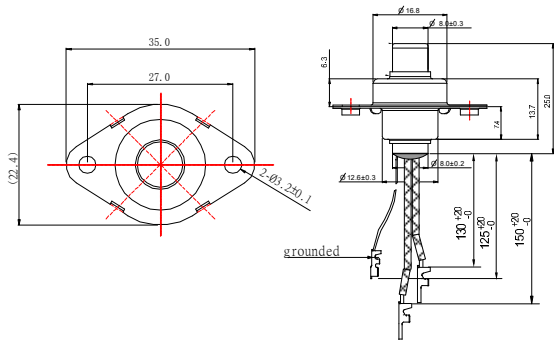 </td><td>特点</td><td colspan="3">可锁附及平贴于加热板面</td></tr>
<tr><td>料号</td><td colspan="3">NTSF1244XZ044</td></tr>
<tr><td>零功率电阻</td><td>R200: 1KΩ±5%</td><td>B100/200</td><td>4600K±1%</td></tr>
<tr><td>热时常数</td><td>5(水中)
(100→200℃)</td><td>最大功率(25℃)</td><td>70mW</td></tr>
<tr><td>工作温度</td><td>-40~+250
(只有头部)</td><td>耐压测试</td><td>1250Vac ,1sec</td></tr>
</table>